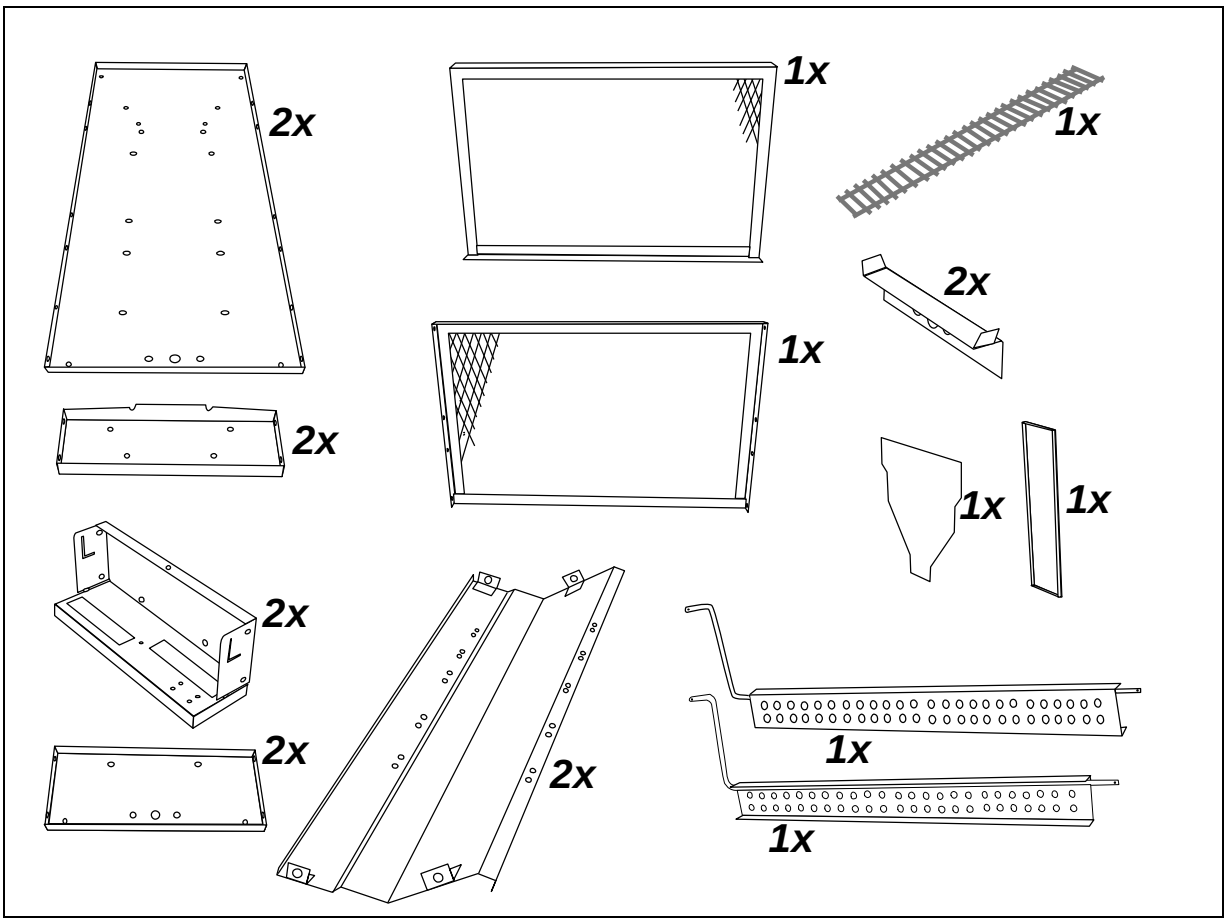
2x
1x
1x
2x
1x
2x
1x
1x
2x
2x
2x
1x
1x

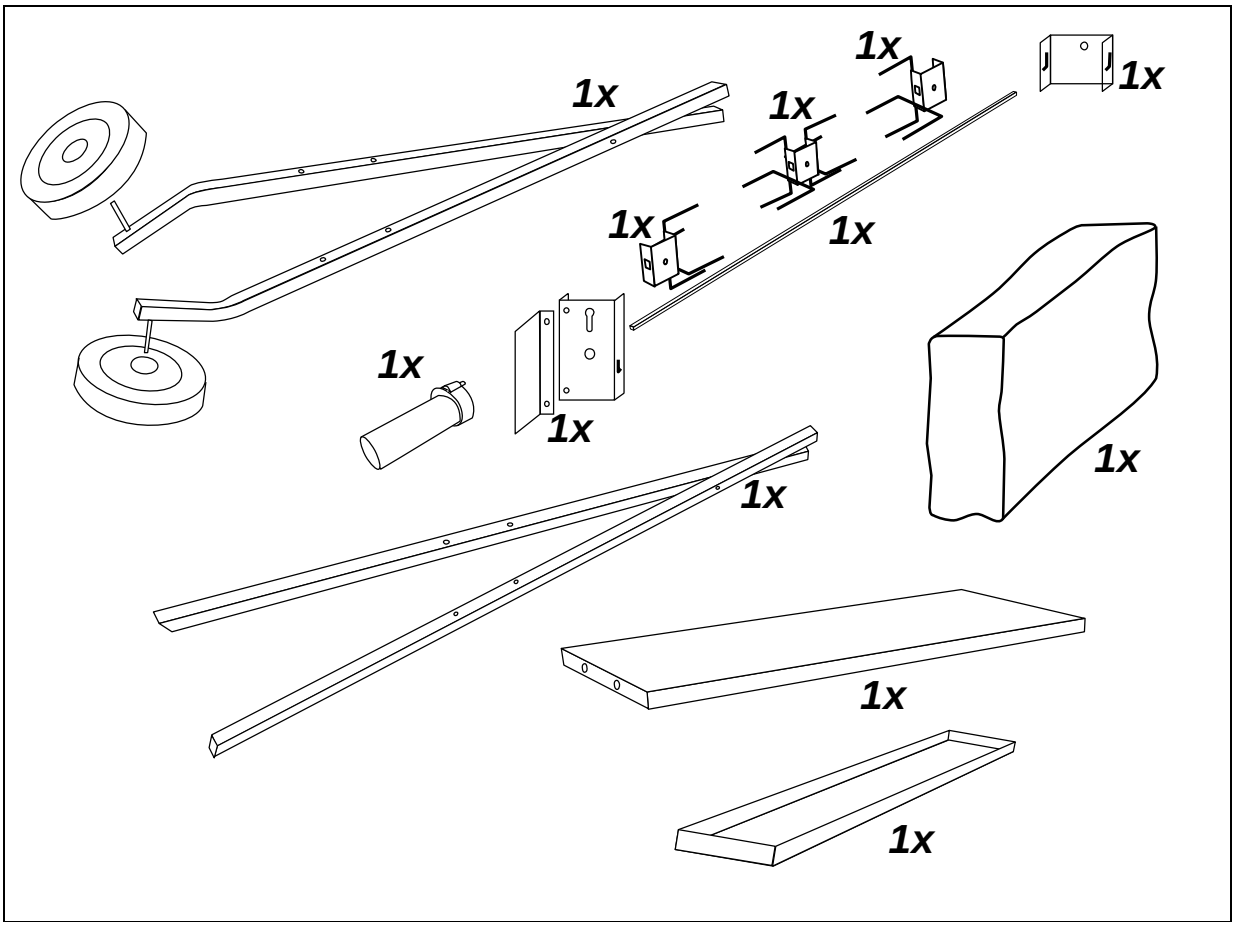
1x
1x
1x
1x
1x
1x
1x
1x
1x
1x
1x
1x

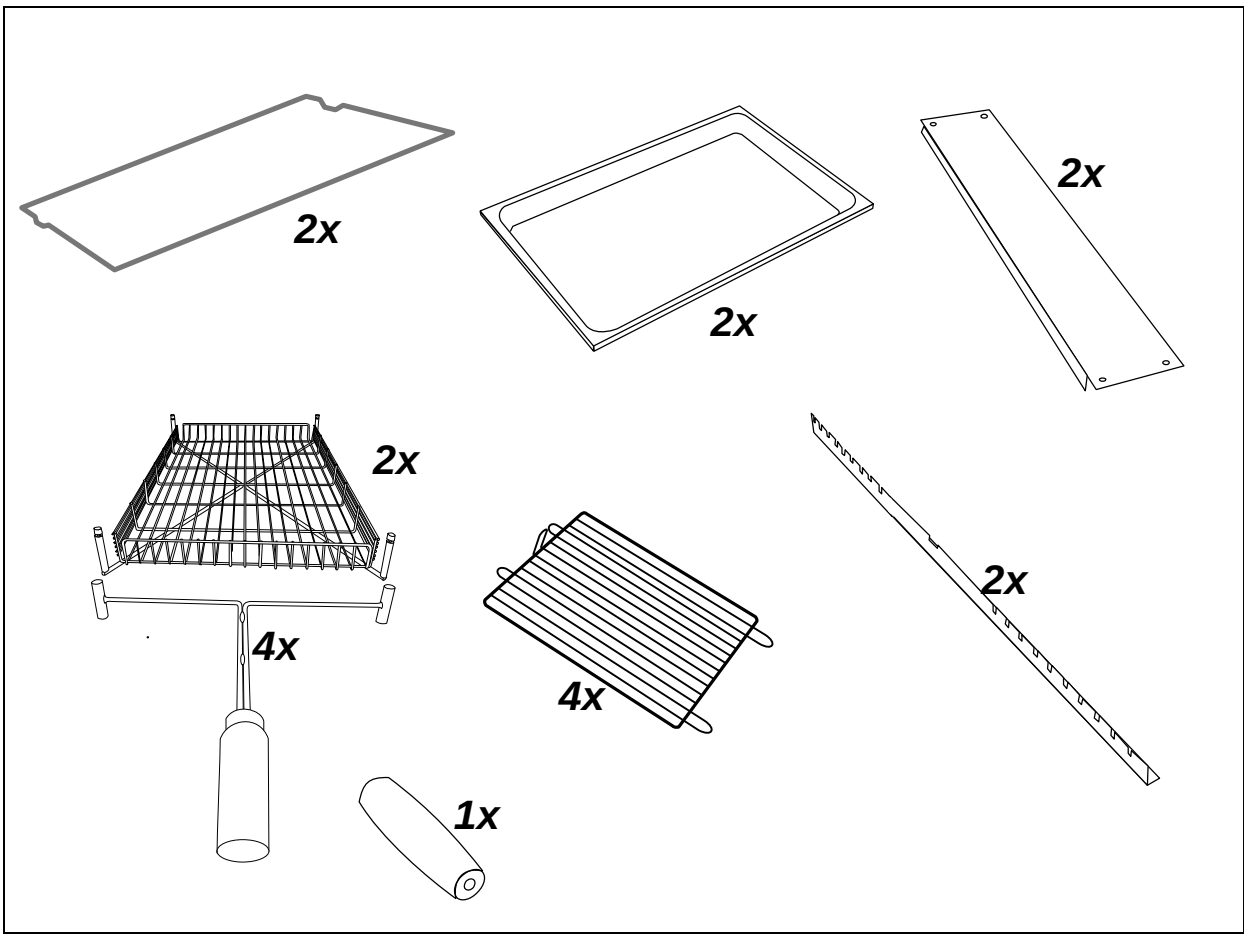
2x
2x
2x
2x
4x
4x
2x
1x

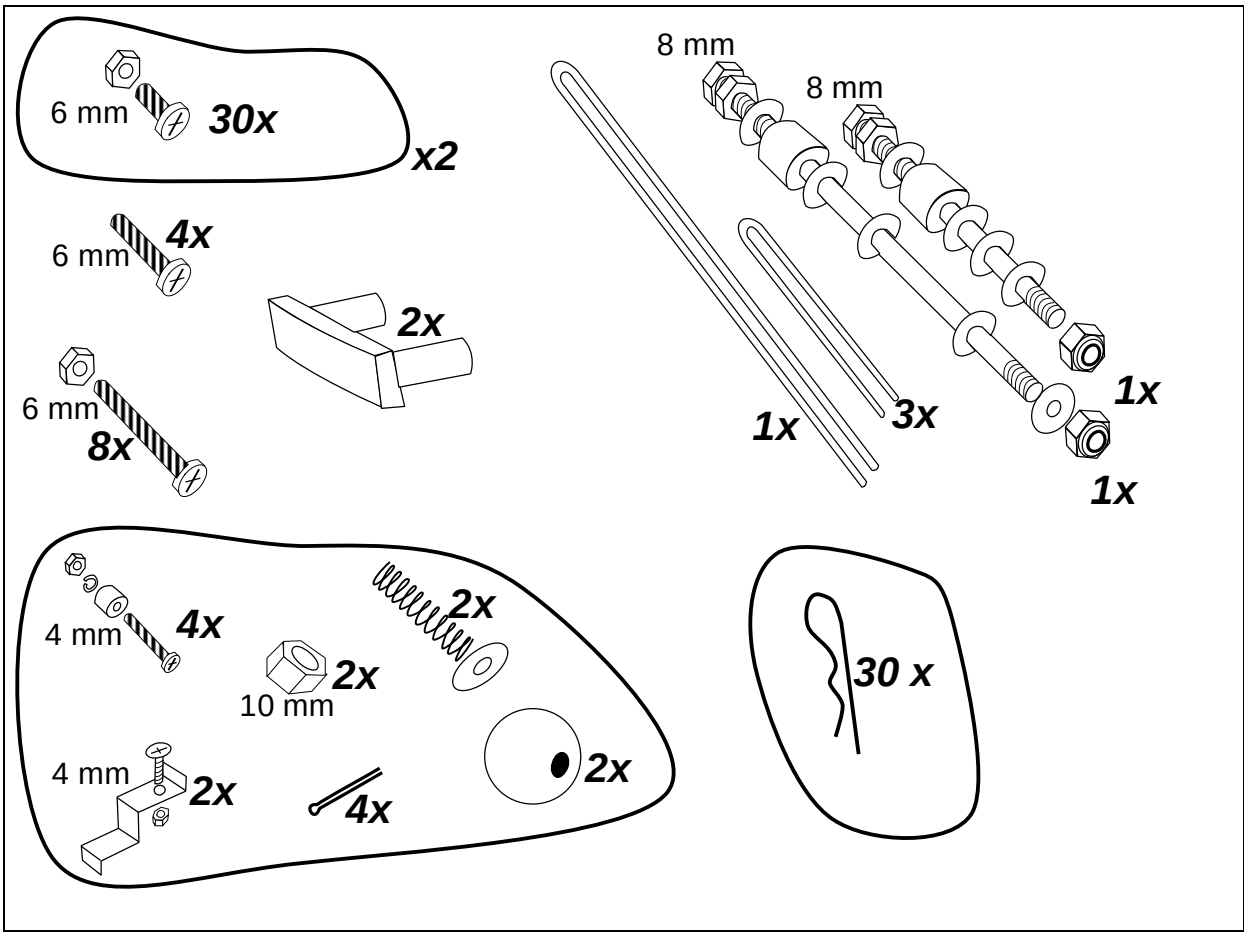
6 mm
30x
x2
6 mm
4x
2x
6 mm
8x
8 mm
8 mm
1x
3x
1x
1x
4 mm
4x
2x
10 mm
2x
4 mm
2x
4x
2x
30 x